プレスリリース　Kokyo　2022/5/11

省スペース化を実現した大口径・高出力対応ビームプロファイラ（LaseView-LHB-25）を発売

株式会社光響（代表取締役 住村和彦、本社 京都府京都市）は、狭い空間でのレーザーや LED などの各種光源を高精度に測定・分析・評価できる大口径・高出力対応ビームプロファイラ「LaseView-LHB-25」を新たに開発し、5 月 11 日（水）より、発売致します。

本品は、シリーズ標準品である大口径・高出力対応ビームプロファイラ「LaseView-LHB」の基本性能をベースに、狭い空間での光源測定に対応すべく、各種改良を加え、開発されたものです。企業の研究開発・教育分野等では、レーザー・ビーム光を施設内の狭域スペースで用いますが、既存の光響製の大口径製品の大型受光面では、狭い空間での光を正確に捕捉出来ないケースがありました。

本製品は、受光面の縦横長さを従来（LaseView-LHB）の 1/2 サイズとして感度を改良する事で光源を正確に捕捉でき、従来品より高い光学分解能とすることができ、正確な光源評価を行えます。

なお、1 週間レンタルも承っております。お気軽にお問い合わせください。

■製品イメージ：

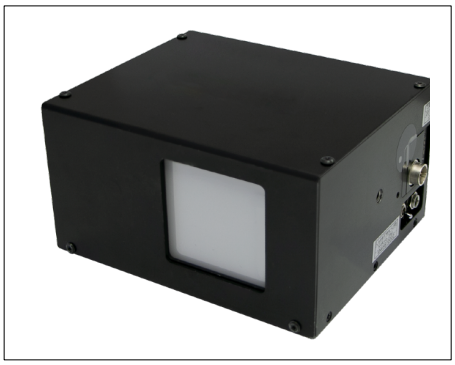

■構成図：

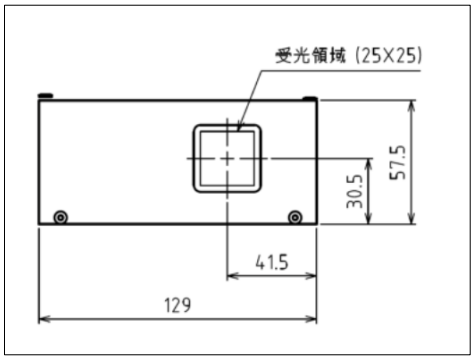

■特長：

・ビームプロファイルやビーム径を簡単測定
・大口径のレーザー測定が可能
・低出力から高出力までのレーザー測定が可能
・スペックル（キラキラ輝く明暗の斑点模様）の低減機能付き
・ビームプロファイラ with M2 プラットフォームソフト(LaseView)付き
・高耐熱スクリーンによる高出力ビーム対応

■用途：

・各種高出力レーザー（レーザークリーナ・レーザー加工機等）の検査・メンテナンス
・加工用レーザーのビームプロファイル測定
・LED の CW 連続及びパルス発光評価測定
・半導体レーザーの発光評価測定
・LiDAR の評価
・光ピックアップのビーム評価測定
・スキャンレーザーの位置測定

■仕様：

項目	数値
型式	LaseView-LHB-25
受光面寸法	25 mm × 25 mm
測定パワー密度の目安	0.1~100 W/cm2(露光時間により感度を調整)
総入射パワー	最大 10 W
許容光入射角度	±15°
光学分解能	約 50 μm
測定波長範囲	400～1100 nm（指定波長にてフォーカス調整済み）
センサー有効画素数	1440 × 1080
取得画像画素数	1600 × 1600
ビット深度	8 / 16 bit
フレームレート	238 fps(最大)
露光時間	1 μs~30 s
インタフェース	USB 3.0
電源	カメラ電源 5 V （USB より供給）
	モーター電源 6 V （付属 AC アダプタより供給）
外形寸法	W129 mm × H57.5 mm × D116 mm
備考	光学分解能の 20 倍以下のビーム径の測定では十分な精度が得られないことがあります。
	フレームレートは、PC の演算能力、USB の接続状態、設定により低下することがあります。
	スペックル低減機能を利用する場合、1~2 秒間の測定時間(典型値)を要します。

■概要：

製品名：大口径・高出力対応ビームプロファイラ

型　番：LaseView-LHB-25

価　格：お問い合わせ下さい

納　期：お問い合わせ下さい

URL　：https://www.symphotony.com/products/laseview/lhb/#lhb25

株式会社光響では、今後もレーザー産業の活性化に貢献し、レーザー技術による５大革命（情報革命・医療革命・食料革命・環境革命・エネルギー革命）の促進を支援して参ります。

本製品・本プレスリリースに関するお問い合わせ　Email：info@symphotony.com　　Tel：070-6925-5558

会社名：株式会社光響

本社所在地：京都市下京区烏丸通四条下ル水銀屋町 637 番地
第５長谷ビル２F

HP：https://www.symphotony.com

事業内容

・レーザー製品に関する企画、設計、開発、製造、販売

・光技術情報プラットフォームサイトの運営

・レーザー業界における人材紹介