パターン波長板

1.概要

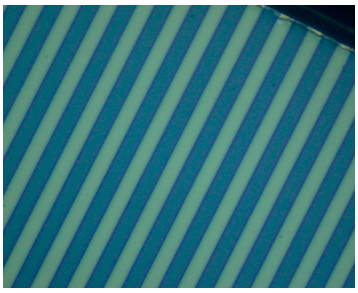

ガラス基板に光配向膜+液晶ポリマーを組み合わせた
同一面内で遅相軸の異なるパターニングを形成した
波長板です。独自の加工プロセスにより、安定した
品質で量産性の高い製品の提供が可能です。

パターン波長板（偏光板クロスニコル）

2.特徴

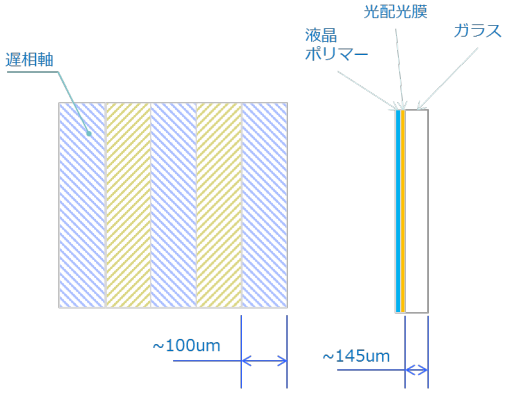

製品構成例

・厚み 0.145mm までの薄板ガラスへのコーティング対応
・可視光及び近赤外領域での広帯域化が可能
・任意のピッチ、形状での設計が可能

3.用途例

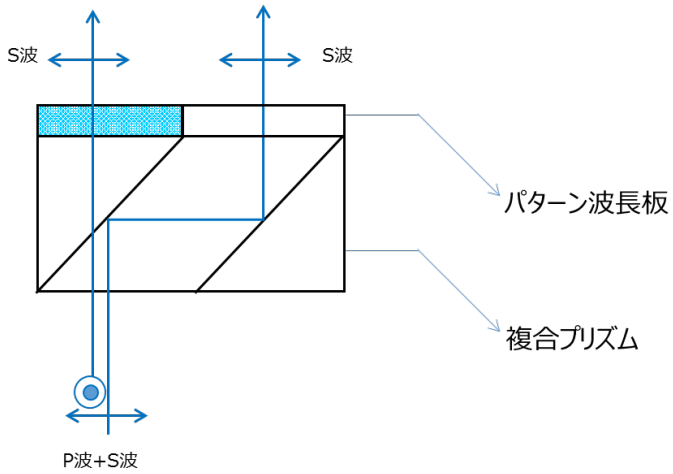

・積層プリズム
・偏光変換素子

Kokyo
株式会社光響
Email : info@symphotony.com
Web : https://www.symphotony.com/