Kokyo

# Zolix Instruments

ゾリックス　インスツルメント

1999年に設立された単色光分光器(及び付属品)、太陽電池システム、モーター駆動ステージ、光学テーブル等のメーカーです。
(本社：中国／北京)

高精度中央ミラーマウント

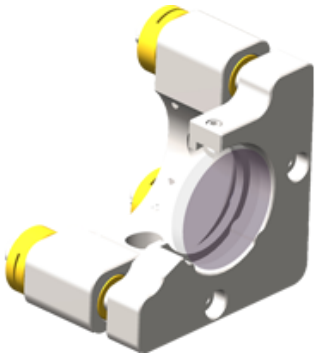

超高安定性光学マウント

製品例：
・光学マウント
（例：ミラーマウント、ポスト＆ロッドクランプ、レール＆キャリア等）
・手動ステージ
（例：直線ステージ、垂直ポジショナー、回転＆傾斜ステージ、ゴニオメーターステージ等）
・光学テーブル
（例：アルミ＆ステンレスブレッドボード、防振テーブル、バイオメディカル光学テーブル等）
・単色光分光器

業界・業種例：
各種レーザー、半導体製造、光通信分野向け等、

垂直ポジショナー

高精度傾斜ステージ

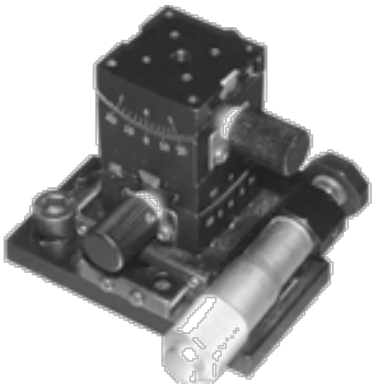

下部ゴニオメーター

精密ダンピング
防振光学テーブル

Kokyo

# チューナブル光源
（写真：Omni-λBright 600）

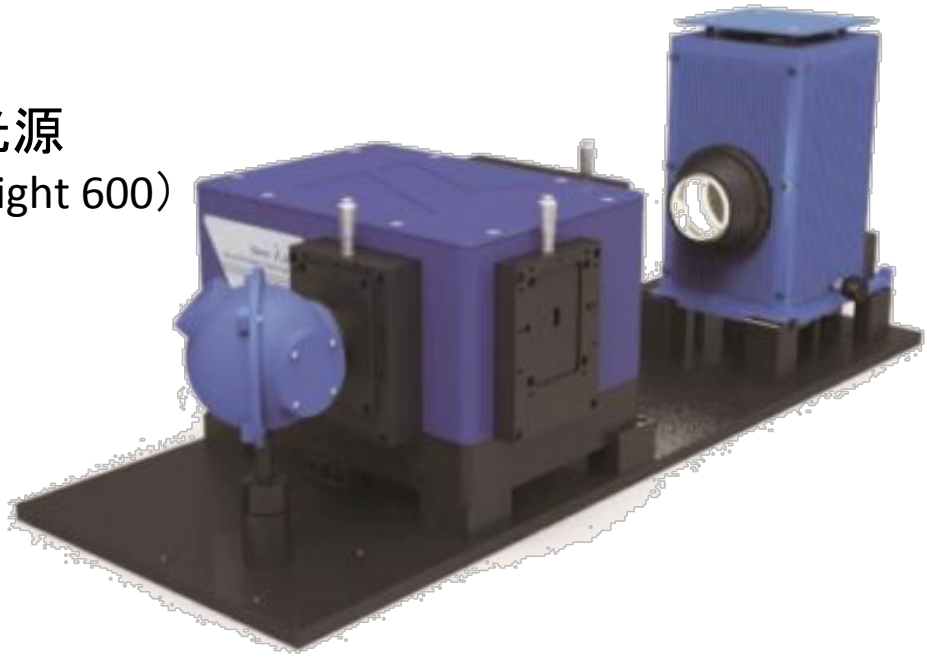

| 型番 | Omni-λBright 300 | Omni-λBright 600 | Omni-λBright 900 |
|---|---|---|---|
| 詳細 | Tunable Light Source with Fiber Output | Tunable Light Source with Uniform Light Output | Tunable Light Source with Rotating Output Flange |
| 出力 | 22mW（90°exit port, grating, bandpass & wavelength dependent） | | |
| 光源 | 75W Xenon | | |
| 光源安定性 | 0.50% | | |
| ビーム形成 | - | 98% | - |
| ビーム直径 | - | - | 1mm (Min.) |
| スペクトル領域 | 260-1000 nm | | |
| 帯域通過 | 1 nm～22nm Continuously adjustable | | |
| 波長解像度 | ±0.2 nm | | |
| 波長再現性 | ±0.1 nm | | |
| 光学軸高さ | 160 mm (185mm with base plate) | | |
| サイズ | 870 mm*320 mm*335 mm | | |
| 重量 | 30 kg | | |
| インターフェイス | USB 2.0 | | |

主な特徴　最高度光源レベル(イメージセンサー特性評価用)
分光放射照度形成
ソフトウエア開発キット他

用途　CCD/CMOS カメラ
UV/IR センサー
光電子装置

より詳細な情報は下記よりご覧いただけます。

http://www.symphotony.com/manufacturers/zolix/

Kokyo
株式会社 光響
Email : info@symphotony.com
Web : https://www.symphotony.com/