Kokyo

PM型モード同期Erファイバーレーザーキット

FL-MLEr-kit-PM

・98万円（税抜き）の超短パルスレーザー

・フェムト秒レーザーを簡単構築

・最適な光学部品を選定済み

・キット形式による高い拡張性

・偏波保持（PM）ファイバーにより
ファイバー接続

・安定したモード同期発振

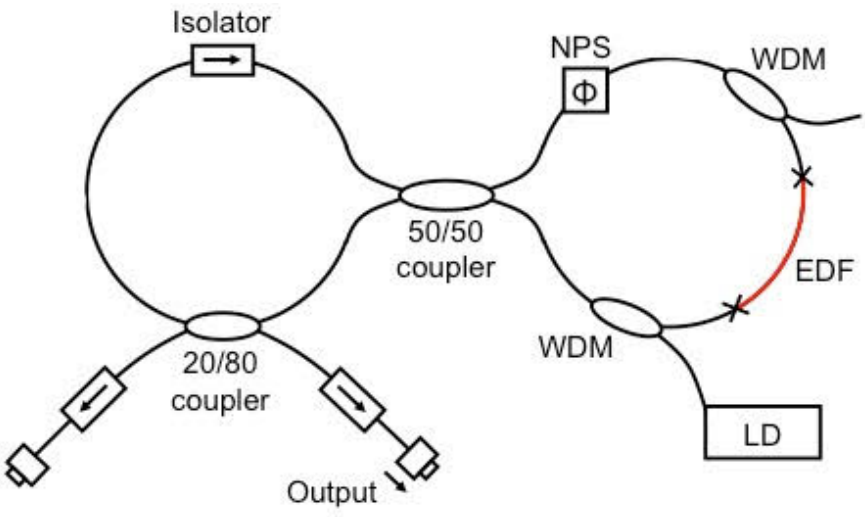

本製品では、98万円（税抜き）という低価格で超短パルスレーザーを実現しました。必要な光学部品が予め選定されており、届いた光学部品をプラモデルのように組み立てるだけで、フェムト秒レーザーを構築できます。

キット形式を採用することで自由度を高くし、研究が発展した際にも必要に応じて構成を組み替えできます。偏波保持（PM）ファイバーによりファイバー接続されており、安定したモード同期発振を実現しています。

基本構成

・光学部品一式
・半導体レーザー

＊本製品は、モード同期法として非線形光学ループミラーを採用しています。

製品名：PM型モード同期Erファイバーレーザーキット（波長1.5 μm）
型　番：FL-MLEr-kit-PM
価　格：¥980,000（税抜き）
納　期：1週間～2ヶ月

＊半導体レーザー電源及び光学ブレッドボードは含まれておりません。

＊キットの分割相談はご遠慮ください。

＊偏波保持対応の融着機をお持ちでない方はご遠慮ください。

（アプリケーション例）
・光通信
・光計測
・大気汚染計測
・セキュリティー
・非線形周波数変換
・距離計測（Lidar, Range finder）

(製品イメージ)

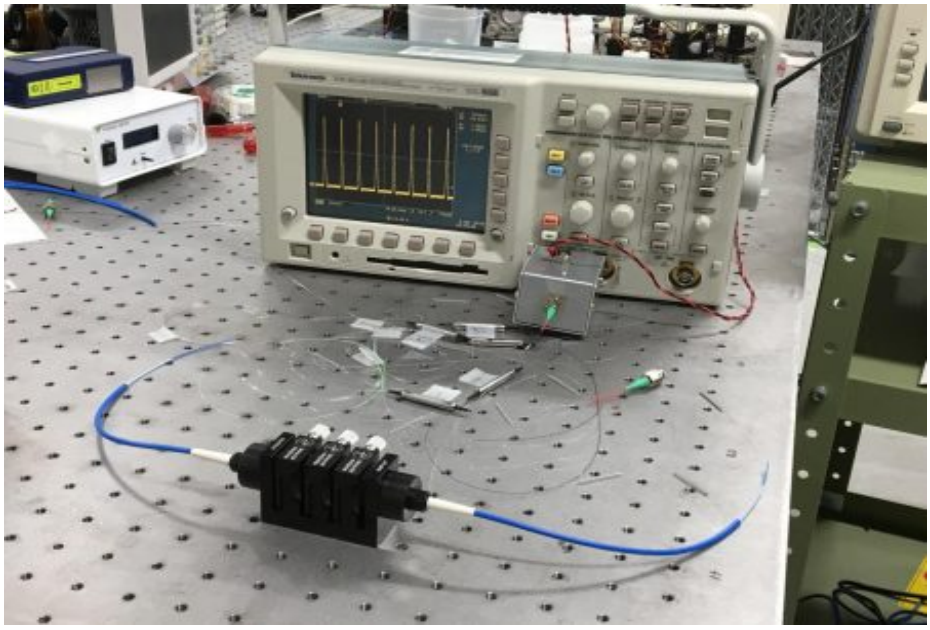

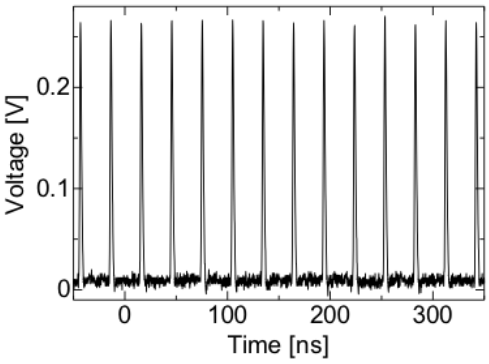

(オシロスコープ)

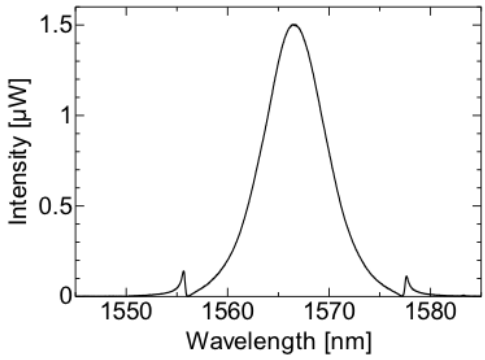

(光スペクトル)

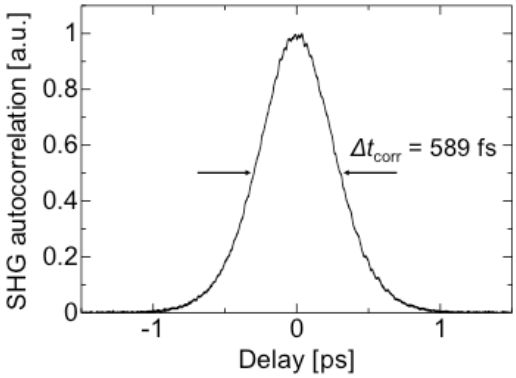

(自己相関波形)

(仕様例)

項目	数値
中心波長	1.5 μm
出力	1 mW(典型値)
パルス幅	380 fs(典型値)
繰返し周波数	34 MHz(典型値)
偏光	直線偏光
出力方法	ファイバー出力？
仕様は組み上げる際のファイバーの長さなどによって変化します。	

より詳細な情報は下記よりご覧頂けます。

https://www.symphotony.com/products/ultrashort/fl-mler-kit-pm/

Kokyo
株式会社 光響
Email : info@symphotony.com
Web : https://www.symphotony.com/